ox:co

OX 102

: produktblatt

Eine Kollektion mit Wiedererkennungswert, die in vielen Innenräumen einen festen Platz gefunden hat. Das auffällige Design dieses Sessels unterstreicht perfekt die minimalistische und doch faszinierende Form des Sitzes. Dank der einzigartigen Kombination verschiedener Materialien erhält die schlichte Eimerkonstruktion einen unverwechselbaren Charakter.

design:
Włodzimierz Orsztynowicz

Produkt Website
Link zur Website

bejot:

vorteile der sammlung

Einfach, aber nicht banal

Oft sind die einfachsten Lösungen zugleich die besten, aber einfach nicht banal. Daher kann man gegenüber dem Projekt OXXO nicht gleichgültig bleiben. Durch die Verwendung einer originellen Kombination von Materialien wurde eine einfache, aber zugleich interessante Kübelform hervorgehoben.

Nonkonformistisches Design

Das nonkonformistische auffällige Design dieses Sessels reinigt die Atmosphäre von Langeweile. Es fügt jedem Innenraum mehr Charakter hinzu und wird Ihnen den höchsten Standard an Komfort gewährleistet, unabhängig davon, ob er seinen Platz findet.

technische daten

OX 102

Standard	●
Option	○

Mechanik		
Drehbar, höhenberstellbar	A	●
Drehbare Mechanik mit Bewegungsmöglichkeit in 3 Dimension (nach vorne, nach hinten und zur Seite) und mit Höhenverstellung	O5	○

Fußkreuz	**KODE**	
Kunststofffußkreuz schwarz (Nylon) Ø700 + Standardring schwarz (RB)	17	●
Kunststofffußkreuz schwarz (Nylon) Ø700 + Ring: weiss (RW) / rot (RR) / grün (RG)	17R	○
Fußkreuz poliertes Aluminium (Chromeffekt) Ø690	22	○
Fußkreuz pulverbeschichtetes Aluminium (Farbgebung nach dem Bejot-Musterkatalog) Ø690	23	○

Rollen		
Harte Rollen für weiche Böden Ø 65 mit Bremsen	DEMA	●
Weiche Rollen für harte Böden Ø 65 mit Bremsen	DEMAD	○

Polsterung	
Möglichkeit der Polsterung in 3 verschiedenen Farben innerhalb 1 Stoffart	○

bejot:ox:co

abmessungen

OX 102

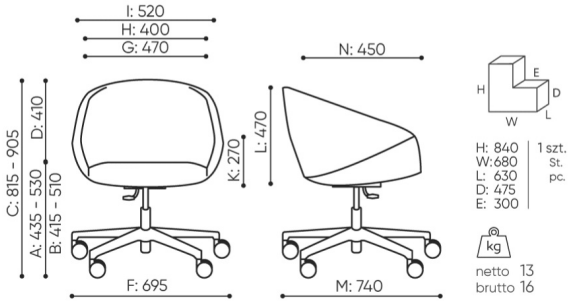

OX 102

A **wysokość siedziska: wymiar gabarytowy**
B **wysokość siedziska: pomiar zgodny z norma PN EN 1335-1**
C **regulacja wysokości fotela**

A	**wysokość siedziska: wymiar gabarytowy**
B	**wysokość siedziska: pomiar zgodny z norma PN EN 1335-1**
C	**regulacja wysokości fotela**
D	**regulacja wysokości oparcia**
E	**regulacja wysokości zagłówka**
F	**szerokość gabarytowa fotela/ krzyżaka**
G	**szerokość siedziska**
H	**szerokość oparcia**
I	**szerokość miedzy podłokietnikami**
K	**regulacja wysokości podłokietników**
L	**długość oparcia**
M	**głębokość gabarytowa fotela**
N	**regulacja głębokości siedziska / długość siedziska**

Wymiary i wagi mają charakter orientacyjny i mogą się różnić o 5%. Dane podane są do podstawowych konfiguracji produktów. Zawsze spełnione są wymogi normy.

bejot:ox:co

für die sammlung verfügbare materialien

1. Preisgruppe	Bond, Fenno, Keimo, Sawana
2. Preisgruppe	Alaska, Alpa, Charles, Charles - Studio Design, Cura, Pastel, Roccia, Valencia
3. Preisgruppe	Ally, Ally SD, Alpa-Studio Design, Blazer, Cura SD, Cyber SD, Easy SD, Oceanic, Silvertex , Silvertex - Studio Design, Synergy, Synergy - Studio Design, Valencia - Studio Design
4. Preisgruppe	Heritage, Oceanic-Studio Design, Remix - Studio Design
5. Preisgruppe	Accessoire, Steelcut Trio 3
Leder	Leder
Metal	Metall - pulverbeschischichtet, Metal ALU/chrom